Amerikan Standardı Sigortalı Ayırma Klemensleri
Fuse Terminals for American Standards

Özellikle ABD'de standart şekilde kullanılan 6.35 mm. x 31.75 mm. (1/4" x 1 1/4") ölçüsündeki sigortaların kullanımı için tasarlanmıştır.

Especially designed for the fuses of 6.35 mm. x 31.75 mm. (1/4" x 1 1/4") which are inside American standards.

ASK 4 S
Kalınlık / Width 10 mm
351 129 GRİ / GREY

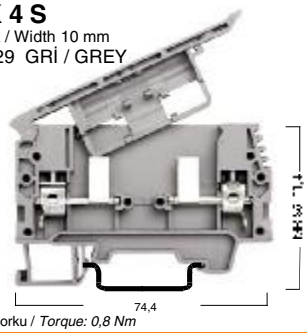

Sıkma Torku / *Torque: 0,8 Nm*

ASK 4 LD
Kalınlık / Width 10 mm
--- --9 GRİ / GREY

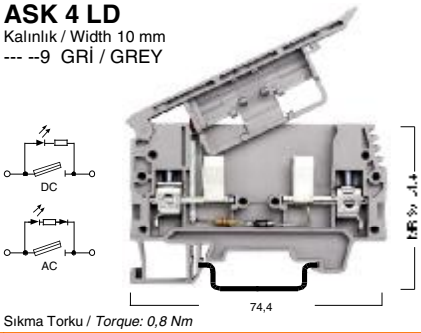

Sıkma Torku / *Torque: 0,8 Nm*

Anma Değerleri / Electrical Ratings		Gerilim / Akım / Kesit / Voltage/Current/Cross-section			Gerilim / Akım / Kesit / Voltage/Current/Cross-section		
TSE / CE (EN 60947-7-1 / 60947-7-3)		750 V ~ / 6.3 A / 6 mm²			- V ~ / 6.3 A / 6 mm²		
UL / CSA		600 V ~ / 6.3 A / AWG 22-8			- V ~ / - A / AWG 22-8		
Kablo Soyma Boyu / Insulation Stripping Length		12 mm			12 mm		
Bağlantı Bilgileri / Connection Data							
Tekli İletken, Vida Bağlantılı / Solid Strand, Screw Connection		0,5 ..... 10 mm²			0,5 ..... 10 mm²		
Çoklu İletken, Vida Bağlantılı / Fine Strand, Screw Connection		1,5 ..... 6 mm²			1,5 ..... 6 mm²		
AWG İletken / AWG Conductor		22 8			22 8		
Sipariş Bilgileri / Ordering Data		Tip/Type	Sip.No./Cat.No.	Mik./Qty.	Tip/Type	Sip.No./Cat.No.	Mik./Qty.
Polyamide 6.6	BEJ - BEIGE / GRİ - GREY	ASK 4 S	**351 120 / 351 129**	20	ASK 4 LD	**351 710 / 351 719 (24V AC)**	20
	BEJ - BEIGE / GRİ - GREY				ASK 4 LD	**351 720 / 351 729 (24V DC)**	20
	BEJ - BEIGE / GRİ - GREY				ASK 4 LD	**351 730 / 351 739 (48V AC)**	20
	BEJ - BEIGE / GRİ - GREY				ASK 4 LD	**351 740 / 351 749 (48V DC)**	20
	BEJ - BEIGE / GRİ - GREY				ASK 4 LD	**351 750 / 351 759 (110V AC)**	20
	BEJ - BEIGE / GRİ - GREY				ASK 4 LD	**351 760 / 351 769 (110V DC)**	20
	BEJ - BEIGE / GRİ - GREY				ASK 4 LD	**351 770 / 351 779 (220V AC)**	20
	BEJ - BEIGE / GRİ - GREY				ASK 4 LD	**351 780 / 351 789 (220V DC)**	20
Montaj Rayları / Mounting Rails		Tip/Type	Sip.No./Cat.No.	Mik./Qty.	Tip/Type	Sip.No./Cat.No.	Mik./Qty.
MR 35x7,5 / MR 35x7,5 Delikli / Slotted		MR 35x7.5	**500 601**	1 m	MR 35x7.5	**500 601**	1 m
		Delikli / Slotted	**500 602**	1 m	Delikli / Slotted	**500 602**	1 m
MR 35x15 / MR 35x15 Delikli / Slotted		MR 35x7.5	**500 603**	2 m	MR 35x7.5	**500 603**	2 m
		Delikli / Slotted	**500 604**	2 m	Delikli / Slotted	**500 604**	2 m
DIN EN 50022		MR 35x7.5	**500 605**	30 cm	MR 35x7.5	**500 605**	30 cm
		MR 35x15	**500 606**	1 m	MR 35x15	**500 606**	1 m
DIN EN 50022		Delikli / Slotted	**500 607**	1 m	Delikli / Slotted	**500 607**	1 m
Durdurucu / End Bracket		Tip/Type	Sip.No./Cat.No.	Mik./Qty.	Tip/Type	Sip.No./Cat.No.	Mik./Qty.
Kalınlık / Thickness 8 mm	MR 35 İçin/For GRİ/GREY	KD 3	**495 049**	100	KD 3	**495 049**	100
KD 3	MR 35 İçin/For GRİ/GREY	KD 4	**495 059**	100	KD 4	**495 059**	100
KD4							
Nihayet Plakası / End Plate							
Nihayet Plakası ürün ile birlikte verilmektedir. *These products are supplied by end plates.*							
Sigorta Buşonu / Fuse Cartridges		Tip/Type	Sip.No./Cat.No.	Mik./Qty.	Tip/Type	Sip.No./Cat.No.	Mik./Qty.
6.35 x 31.75 mm.(1/4" x 1 1/4")		MSB	**359 020**	10	MSB	**359 020**	10
1 ..... 10 A							
Grup Etiketi / Group Marking		Tip/Type	Sip.No./Cat.No.	Mik./Qty.	Tip/Type	Sip.No./Cat.No.	Mik./Qty.
GE	GRİ / GREY	GE	**496 119**	50	GE	**496 119**	50
ME	GRİ / GREY	ME	**496 139**	25	ME	**496 139**	25
Klemens Etiketi / Marking Tags (Dekafix)							
Dekafix kullanımı için 62. sayfaya bakınız.		DY 5 DB 10/5 DB 10/6 DB 10/6,5 DG 6/5 DG 10/5			DY 5 DB 10/5 DB 10/6 DB 10/6,5 DG 6/5 DG 10/5		
See page 62. for the usage of dekafix.		DG 10/6			DG 10/6		

PDF created with pdfFactory Pro trial version www.pdffactory.com